Konstrukcja wsporcza
pod centralę wentylacyjną 1900x1070x700 i wadze 294kg

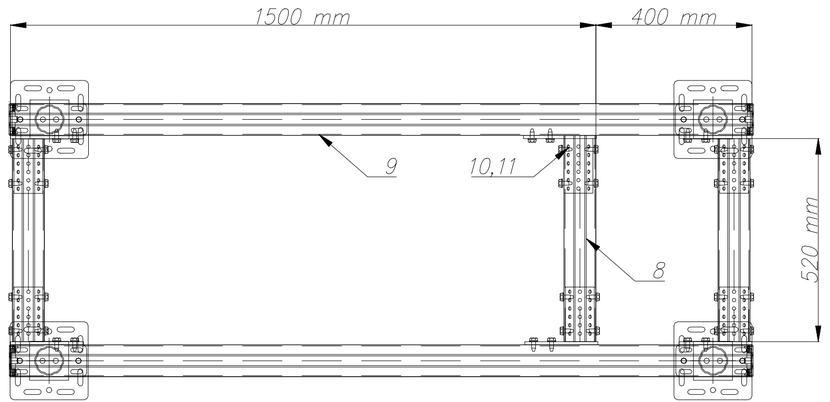

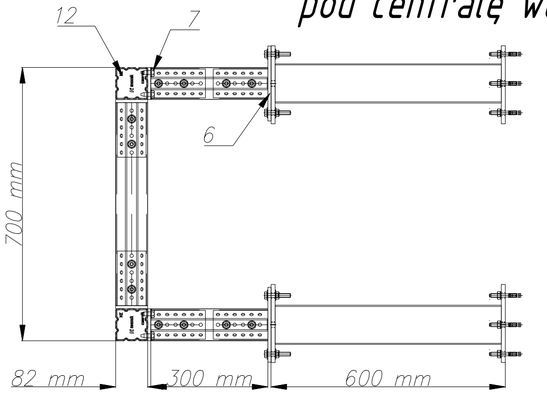

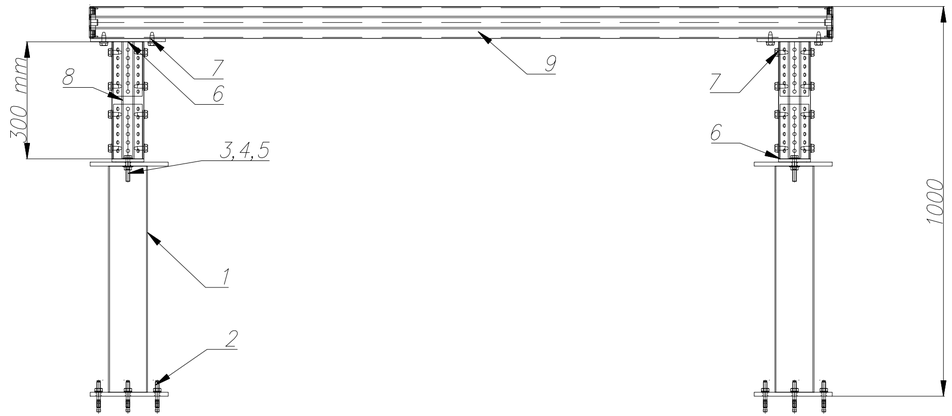

Kotwienie do żelbetu klasy min.C20/C25

Wszystkie wymiary należy zweryfikować na budowie.

Dobrane mocowania oraz ich obciążenia na obiekt należy uzgodnić z konstruktorem obiektu.

Elementy wystawione na działanie warunków atmosferycznych lub korozyjnych zaleca się wykonać w ocynku ogniowym, powłoce Ultra Cover XP lub w stali nierdzewnej.

W przypadku podpór dachowych i pokrycia dachu papą, pod stopami należy stosować papę o minimalnej temp. spływalności 120°C.

Inwestycja:

PROJEKT ZAMIENNY PRZEBUDOWY, ROZBUDOWY, NADBUDOWY I REMONTU BUDYNKU URZĘDU MIEJSKIEGO W WASILKOWIE PRZY ULICY BIAŁOSTOCKIEJ 7 NA DZ. NR EWID 3009/5, 3009/6, 2543/4, 3039/2, OBRĘB EWID. 200213_4.0013 WASILKÓW, JEDNOSTKA EWIDENCYJNA M. WASILKÓW

Inwestor:

Gmina Wasilków
ul. Białostocka 7
16-010 Wasilków

Jednostka projektowa:

Ptaszyński Architektura
SP. z O.O.
ul. Bałtycka 2/9
15-611 Białystok

Faza opracowania:

PROJEKT ZAMIENNY WYKONAWCZY

Rysunek:

KONSTRUKCJA WSPORCZA POD CENTRALĘ WENTYLACYJNĄ

Branża:	Nr upraw.:	Podpis:
SANITARNA		
Projektant:		
mgr inż. Maciej Sawicki	Bł./22/00	
Sprawdzający:		
mgr inż. Barbara Zdzisława Wojsław	BE-146/08 BE-219/93	

Projekt jest chroniony prawem autorskim. Projekt architektoniczny jest projektem nadrzędnym, wszystkie nieścisłości konsultować z Głównym Projektantem

Nr proj.:	Skala:	Data:	Nr rys.:	Rev.
PT-1/2025	–	07.04.2025	22	A